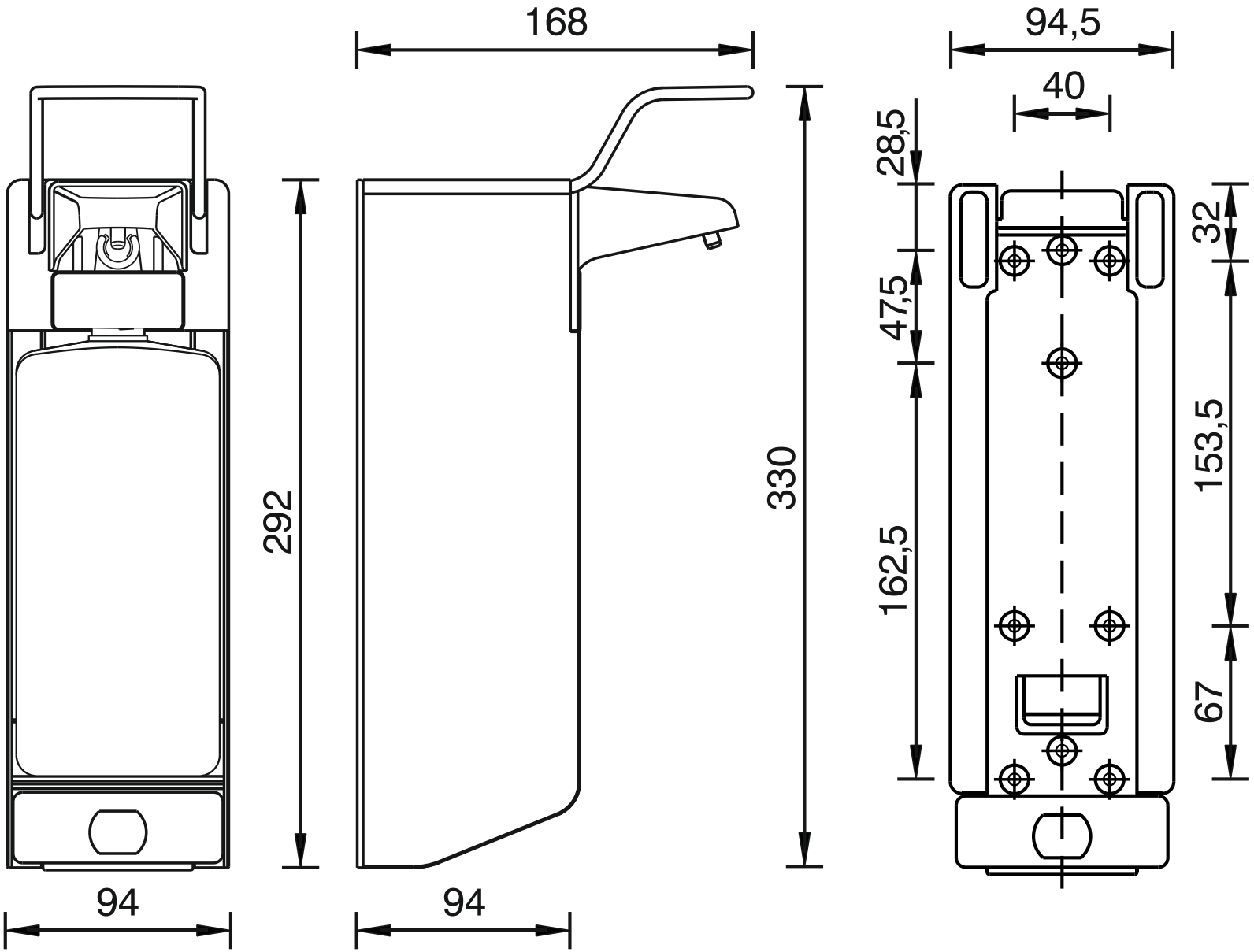
168
94,5
40
28,5
32
47,5
153,5
162,5
67
292
330
94
94